KVM Extender

CE252

用户手册

www.aten.com.cn

FCC 信息

本产品是通过 FCC 认证的 A 级产品。在居住环境使用可能会对通讯造成干扰，因此建议用户可采取适当的防护措施。

本产品已经过测试，完全符合 A 级电子设备要求和 FCC 认证的第 15 部分规范。这些规范是为了在商业环境下使用该设备，而能避免有害干扰，并提供有效保护所规范的规定。该设备会产生并辐射电磁波，如果用户未能按照该用户手册的说明以进行安装和使用，将可能对通讯造成有害干扰，如果在居住区域使用而造成此种情况，用户将自行解决并负相关责任。

RoHS

此产品符合 RoHS 规范。

SJ / T 11364-2006

以下信息与中国市场销售相关。

部件名称	有毒有害物质或元素					
	铅	汞	镉	六价铬	多溴联苯	多溴二苯醚
电器部件	●	○	○	○	○	○
机构部件	○	○	○	○	○	○

○：表示该有毒有害物质在该部件所有均质材料中的含量均在SJ/T 11363-2006规定的限量要求之下。

●：表示符合欧盟的豁免条款，但该有毒有害物质至少在该部件的某一均质材料中的含量超出SJ/T 11363-2006的限量要求。

×：表示该有毒有害物质至少在该部件的某一均质材料中的含量超出SJ/T 11363-2006的限量要求。

用户信息

在线注册

请在本公司的在线支持中心注册您的产品。

国际		http://support.aten.com
北美	ATEN TECH	http://www.aten-usa.com/product_registration
	ATEN NJ	http://support.aten.com
中国地区		http://support.aten.com

电话支持

如需电话支持，请拨以下电话号码：

国际		886-2-8692-6959
北美	ATEN TECH	1-888-999-ATEN
	ATEN NJ	1-732-356-1703
中国地区		86-010-5160-1602

用户注意事项

制造商有修改与变更手册所包含的信息、文件和规格表的权利，且不需事前通知。制造商不会保证、明示、暗示或法定声明其内容或特别否认其对于特殊用途的可销售性和适用性。本手册所描述的任何被销售与授权的制造商软件亦同。如果在购买后发现软件程序有瑕疵，购买者（及非制造商、其经销商或其购买商家）将需承担所有因软件瑕疵所造成的必要服务费用、维修责任及任何偶然事件或间接损害。

制造商并不担负任何未经授权调整本设备所造成的收音机及/或电视干扰的责任，用户必须自行修正干扰。

操作前如未正确选择操作电压的设定，制造商将不担负因此所导致任何损害的责任。**使用前请务必确认电压设置为正确的**。

包装明细

CE252 KVM 延长器包装明细如下：

- 1 CE252L KVM 延长器（近端设备）
- 1 CE252R KVM 延长器（远端设备）
- 2 特制 KVM 线缆
- 1 电源适配器
- 2 机架安装套件
- 2 接地线
- 1 用户手册*
- 1 快速安装指南

请仔细检查确认所有部件是否完整，且运输过程中是否受到损坏。如果您遇到任何问题，请联系您的经销商。

请仔细阅读该用户手册，并遵循其安装操作程序，以避免对本产品和/或与之相连接的设备造成任何损坏。

* 自本手册中文化完成后，新的产品功能将可能日后陆续增加。如需知道更新的产品特性请至我们的网站参考最新版英文手册。

© 版权所有 2007 宏正自动科技股份有限公司

用户手册编号:PAPE-0277-100G

印刷日期：12/2007

所有品牌名称和商标皆已注册，版权所有

目录

FCC 信息 ii
RoHS ii
SJ / T 11364-2006 ii
用户信息 iii
在线注册 iii
电话支持 iii
用户注意事项 iii
包装明细 iv
用户手册说明 vii
常规用语 vii
产品信息 viii
第一章 1
介绍 1
概述 1
功能特性 2
硬件需求 3
控制端 3
主机 3
线缆 3
部件 4
CE252L 前视图 4
CE252R 前视图 5
CE252L / CE252R 后视图 6
第二章 7
硬件安装 7
机架安装 7
安装 9
接地 9
安装 11
安装示意图 12
第三章 13
操作 13
访问方式 13
热键操作 13
自动扫描模式（ASM） 14
[Left Shift] [Right Shift] 14
改变扫描间隔 14
[left shift] [right shift] [n] 14
使用增益功能 15
访问近端主机 15
LED 显示 16
CE252L（近端设备） 16

CE252R（远端设备） 16
附录 17
安全说明 17
概述 17
机架安装 19
技术支持 20
国际 20
北美 20
中国地区 20
产品规格 21
VGA Pin 分配 22
TP 线缆示意图 22
TP Pin 分配 22
故障排除 23
关于 SPHD 连接器 24
有限保证 24

用户手册说明

此用户手册将帮您有效使用您的 c / c 系统，包含所有的安装、设置和操作等内容。用户手册所提供信息内容大致如下。

第一章　介绍
介绍 CE252 系统的功能、特性、产品优势及前后面板部件。

第二章　硬件安装
提供安装过程的必要信息---从最基本的单层级接线图到完整的 32 个切换器级联操作。

第三章　操作
解释 CE252 操作过程中涉及的基本概念。

附录，提供与 CE252 相关的规格及其他技术信息。

常规用语

本用户手册使用以下常规用语：

符号	**表示需要输入的文本信息.**
[ ]	表示需要输入的键。例如，[Enter]表示按 Enter 键。对于要同时输入的键，便放到同一个方括号内，中间用加号连接。如[Ctrl + Alt]
1.	数字表示具体的操作步骤。
◆	表示提供信息，但与操作步骤无关。
→	表示选择下一个的选项（如在菜单或对话框）。例如：Start→ Run 表示打开“开始”菜单，然后选择 “运行”
⚠	表示极其重要的信息。

产品信息

如需更多关于宏正产品的信息及如何更有效的使用，请登陆 ATEN 网站或联系 ATEN 授权的经销商。请参考如下网址和电话号码。

国际		http://www.aten.com
北美	ATEN TECH	http://www.aten-usa.com
	ATEN NJ	http://www.aten.com
中国地区		http://www.aten.com.cn

第一章

介绍

概述

CE252 可通过近端和远端访问您的 KVM 装置。（近端和远端）KVM 延长器支持 PS / 2 控制端或最远距离达 300 米（1000 英尺）。

通过 KVM 切换器，您可以管理大量主机。KVM 延长器也可以连接额外的主机。

CE252 有自动增益控制功能，可以补充由于近端和远端 KVM 延长器之间的距离造成的信号强度的强弱。可以以较低的成本转为高分辨率。

CE252 使用特制 ASIC 确保最大的可靠性和兼容性。此技术由自动远端感应和信号强度调整组成。

安装简易---只需将计算机系统盒（或 KVM 切换器）和近端控制端与 CE252 近端设备相连；运行 CE252 远端设备的 Cat.5 线缆（远达 300 米）；最后将远端控制端插入远端设备。

功能特性

- 使用 Cat5 线缆，连接近端与远端设备（最远达 300 米）
- 双控制端操作---通过近端与远端控制端控制系统
- 允许远端控制端连接额外的电脑
- 内建 ASIC 提供更高的可靠性和兼容性
- 支持 PS / 2 和 Microsoft Intellimouse
- 提供按钮选择功能---可通过按钮连续切换近端及自动模式
- 热键操作---在主机间切换
- 超高视频分辨率---最高达 1600×1200 @60HZ
- 支持 VGA，SVGA 和 multisync 显示器
- 近端显示器支持 DDC2B 功能
- 提供手动及自动两种增益控制模式，确保最佳影像质量
  - 手动增益功能---手动调整信号强度
  - 自动增益功能---自动调整信号强度
- 内建 8KV ESD 保护和 2KV 电压保护
- 近端设备从主机接收电源---只有当近端主机 / KVM 装置中的主机电源不够时，才需要外接电源
- 易于安装---无需软件---只需将线缆与设备连接

注意：如果您选择为CE252L购买电源适配器，请确保购买的规格与CE252R包装里提供的规格相同。

硬件需求

控制端

- 1 VGA, SVGA, 或 MultiSync 的显示器，该显示器可支持安装架构下任何电脑使用的最高分辨率。
- 1 PS / 2 键盘
- 1 PS / 2 鼠标

注意： 如果您将DDC型显示器与近端设备连接，则远端设备所接的显示器必须支持DDC显示器提供的最高视频分辨率。

主机

每台主机上必须安装以下设备：

- 1 VGA ， SVGA 或 Multisync 卡
- 1 6-针 mini-DIN 鼠标端口
- 1 6-针 mini-DIN 键盘端口

线缆

- 尽管可以使用标准的 KVM 线缆连接带有 PS / 2 型键盘和鼠标端口的主机与 CE252，为了最佳信号整合度，ATEN 推荐使用包装内提供的 KVM 线缆。
- 为了效果最佳，请使用 Category5（或更高）线缆连接 CE252 近端和远端设备。

部件

CE252L 前视图

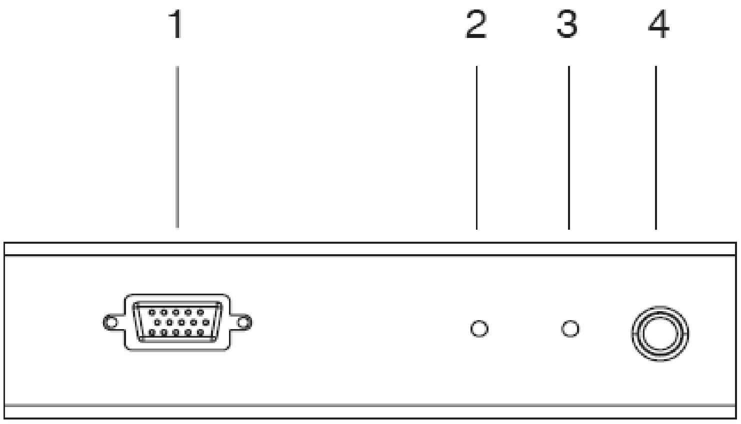

编号	部件	描述
1	KVM 端口	将连接 CE252L 和近端主机 KVM 线缆插入此端口。
2	近端 LED 指示灯	近端设备有两个 LED 指示灯，用来指示近端和远端设备的操作状态。 详情请见 p.16 LED 显示。
3	远端 LED 指示灯	
4	近端 / 自动按钮	按住此按钮，在近端和远端操作模式中切换。 近端：只有近端控制端控制此系统。 自动：两个控制端均控制此系统。 详情请见 p.15 访问近端主机。

CE252R 前视图

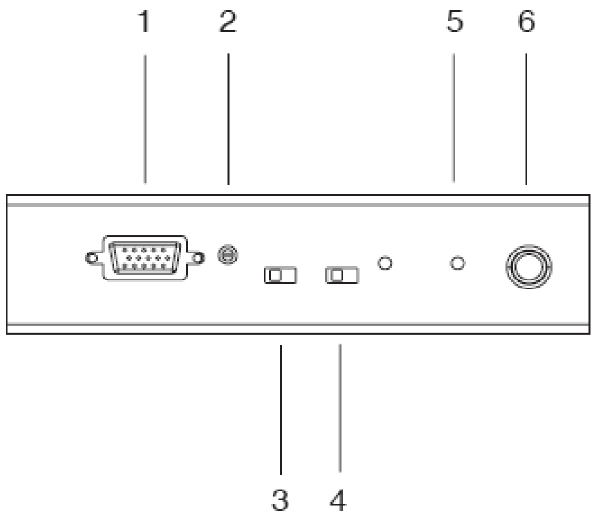

编号	部件	描述
1	KVM 端口	将连接 CE252R 和近端主机的 KVM 线缆插入此端口。
2	手动增益控制	使用螺丝刀或类似的物体手动调整信号强度。
3	自动 / 手动增益选择按钮	此功能运行您在自动和手动增益两种方法中切换： 当按钮设为自动模式时，设备自动调整信号强度。 当按钮设备手动模式时，使用手动增益功能调整信号强度。
4	热键选择按钮	此功能允许您在近端和远端设备间更改 KVM 当前操作端口。选择 CTRL+CTRL 或 SCROLL LOCK+SCROLL LOCK 为热键。（当更改热键设置时，要使新的设置生效，您必须拔掉并重新连接远端设备的电源适配器线缆。） 关于如何通过远端控制端在近端和远端设备间进行切换，详情请见 p.13 热键操作。
5	近端 LED 指示灯	远端设备有两个 LED 指示灯，用来指示近端和远端设备的操作状态。详情请见 p.16 LED 显示。
6	远端 LED 指示灯	

CE252L / CE252R 后视图

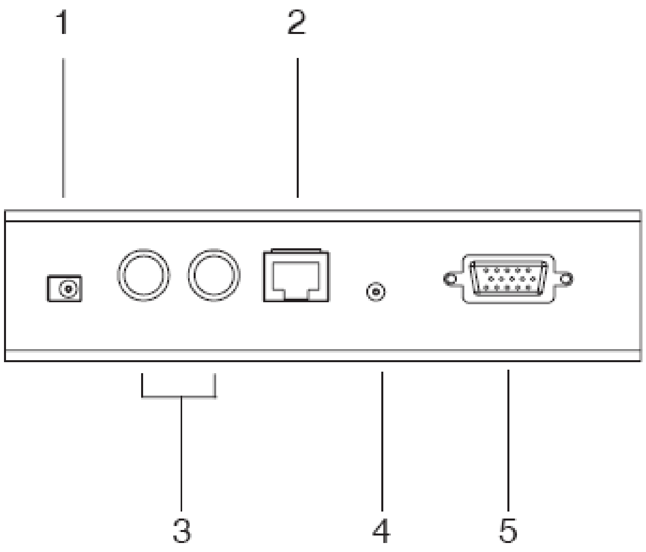

编号	部件	描述
1	电源插口	请将 AC 电源适配器线缆插入此端口。
2	键 盘 / 鼠标端口	PS / 2 端口为控制端的键盘（紫色）和鼠标（绿色）端口。
3	远端 I / O	请将连接远端和近端设备的 Catogory5 线缆插入此端口。
4	接地终端	接地线缆（用于将设备接地）插入此处。
5	显示器端口	此端口连接控制端显示器。

注意： 近端设备（CE252L）从主机获得电源---只有当从近端主机 / KVM装置的主机获取电源不够时，才需要外接电源。如果您选择为CE252L购买电源适配器，请确保购买的规格与CE252R包装里提供的规格相同。

第二章

硬件安装

1　关于放置此设备的相关重要安全信息已列于p.iv，操作前请先参阅该处内容。

2　请确保即将进行连接的所有设备的电源已关闭。务必将所有具有Keyboard Power On（键盘电源开启）功能的计算机电源拔掉。

机架安装

为了简便灵活，CE252L 和 CE252R 可以安装在系统机架上。请按以下步骤进行机架安装：

1、移除底部面板的前面两个螺丝或后面两个螺丝。

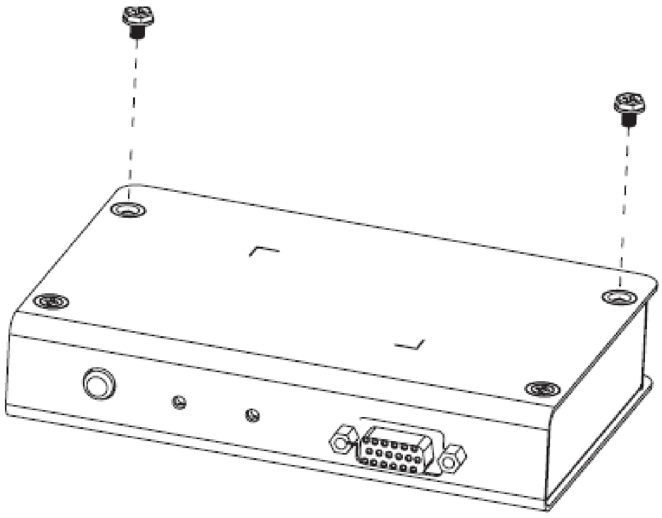

2、请用刚才移除的螺丝将包装中的安装支架与设备连接。

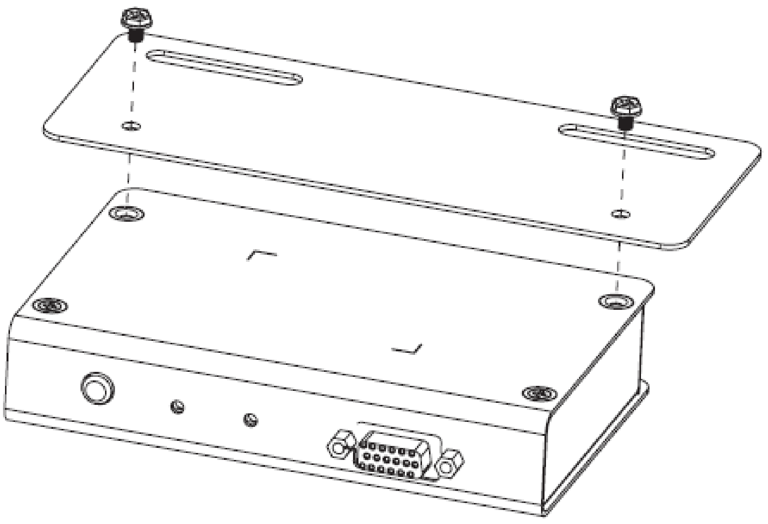

3、将支架用螺丝固定在机架的上任何方便的位置。

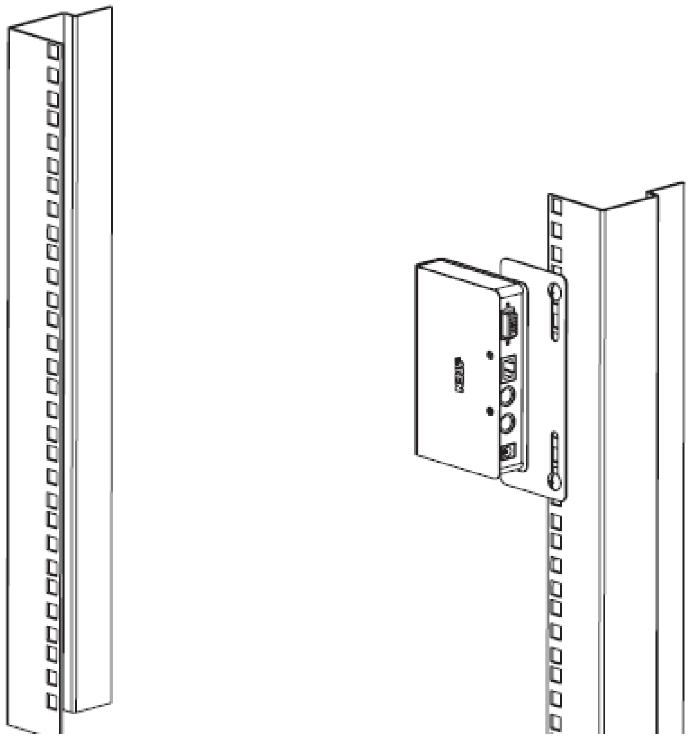

安装

接地

为防止对装置造成损坏，请确保所有的设备已适当接地。

1、 请使用包装内的两根接地线缆将所有的设备接地，将线缆的一端与接地终端相连，另一端与合适的接地物体相连。

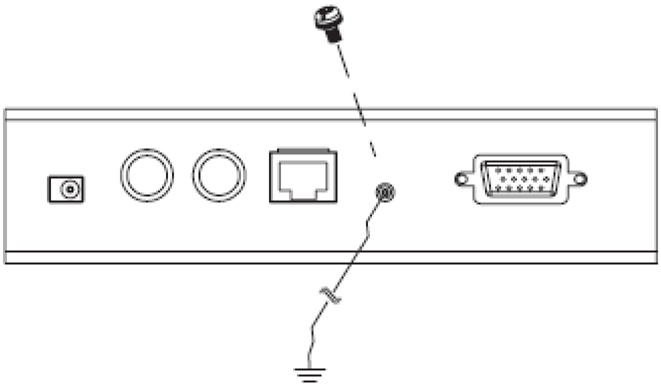

2、 请确保 CE252L 所接主机和 CE252R 所接显示器已适当接地。

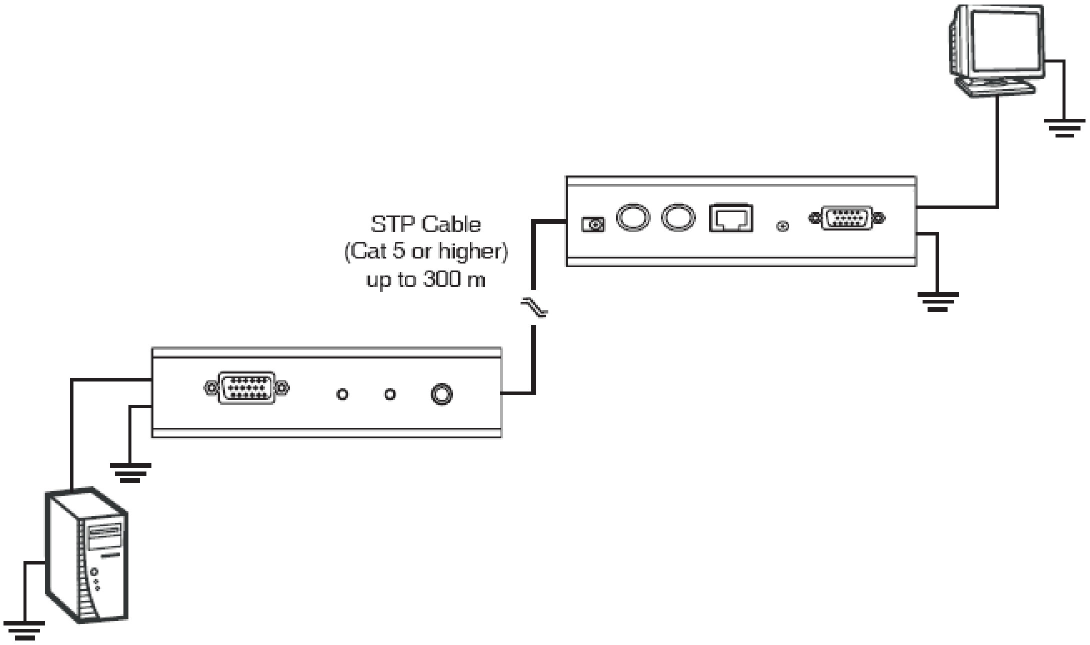

3、 关于接地详情请见包装内的接地信息卡。

4、 为了更好的接地保护，请使用 STP 线缆连接近端和远端设备。可以使用两种方法：

a) 除了八组线，STP 线缆也包含接地线。如下图所示：

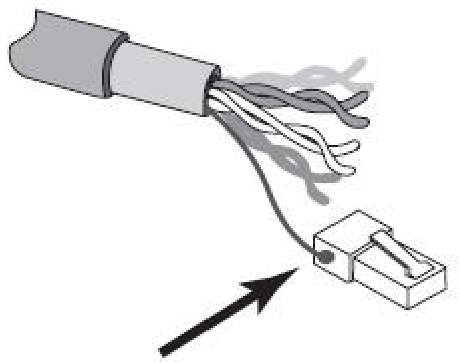

b) 第二种方法用 STP 线缆来接地。在这种情况下，确保保护物与 RJ-45 连接头的顶端紧密连接，如下图所示：

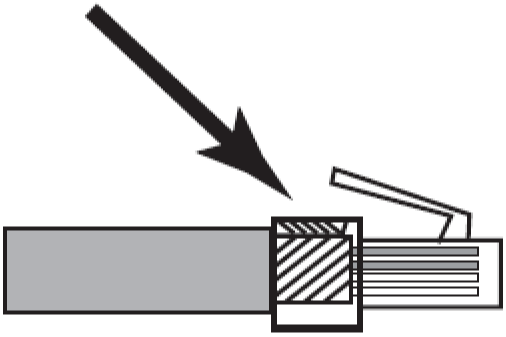

无论在哪种情况下，请确保 RJ-45 连接头与 RJ-45 插座接地紧密连接，如下图所示：

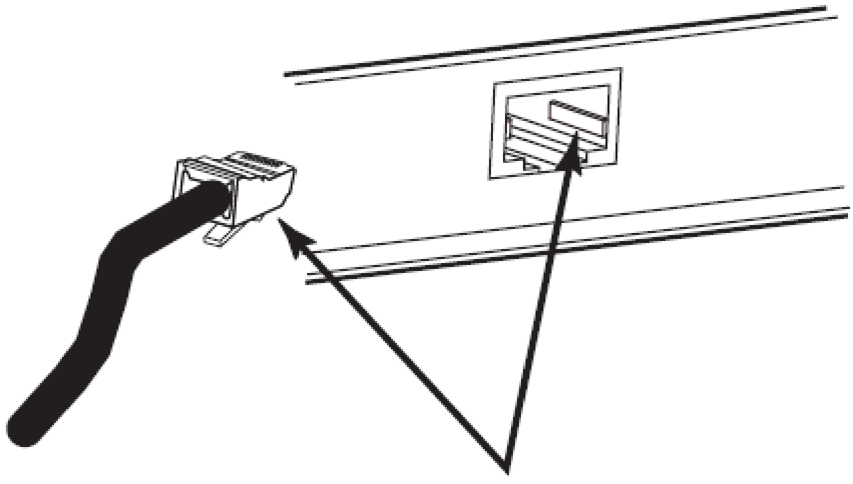

安装

安装 CE252 只涉及到插入线缆。请参考下页的安装示意图（图中编号与步骤编号相对应），按以下步骤进行安装：

1、 将近端控制端设备（鼠标，键盘和显示器）与近端设备后面板的端口相连（CE252L）。

2、将提供的 KVM 线缆插入 CE252L 前面合适的连接头，然后将 KVM 线缆另一端的连接头插入主机系统合适的端口（如果您正在使用，也可插入 KVM 切换器控制端部分）。每个连接头都有相应标识。

3、将 Category5 双线缆的一端与 CE252L 的远端 I / O 端口相连，然后将 Category5 双线缆的另一端插入 CE252R 的远端 I / O 端口。

4、将远端控制端设备（鼠标，键盘和显示器）与远端设备后面板的端口相连（CE252R）。

5、将提供的 KVM 线缆插入 CE252R 前面合适的连接头，然后将 KVM 线缆另一端连接头插入主机系统合适的端口（如果您正在使用，也可插入 KVM 切换器控制端部分）。每个连接头都有相应的标识。

6、将提供的另一个电源适配器插入 AC 电源，然后将电源适配器电源线缆与 CE252R 电源插座相连。

7、如果您选择使用 CE252L 的电源适配器，将电源适配器插入 AC 电源，然后将电源适配器电源线缆插入 CE252L 的电源插座。

注意：电源适配器供选用。详情请参考 p.6 电源插口。

安装示意图

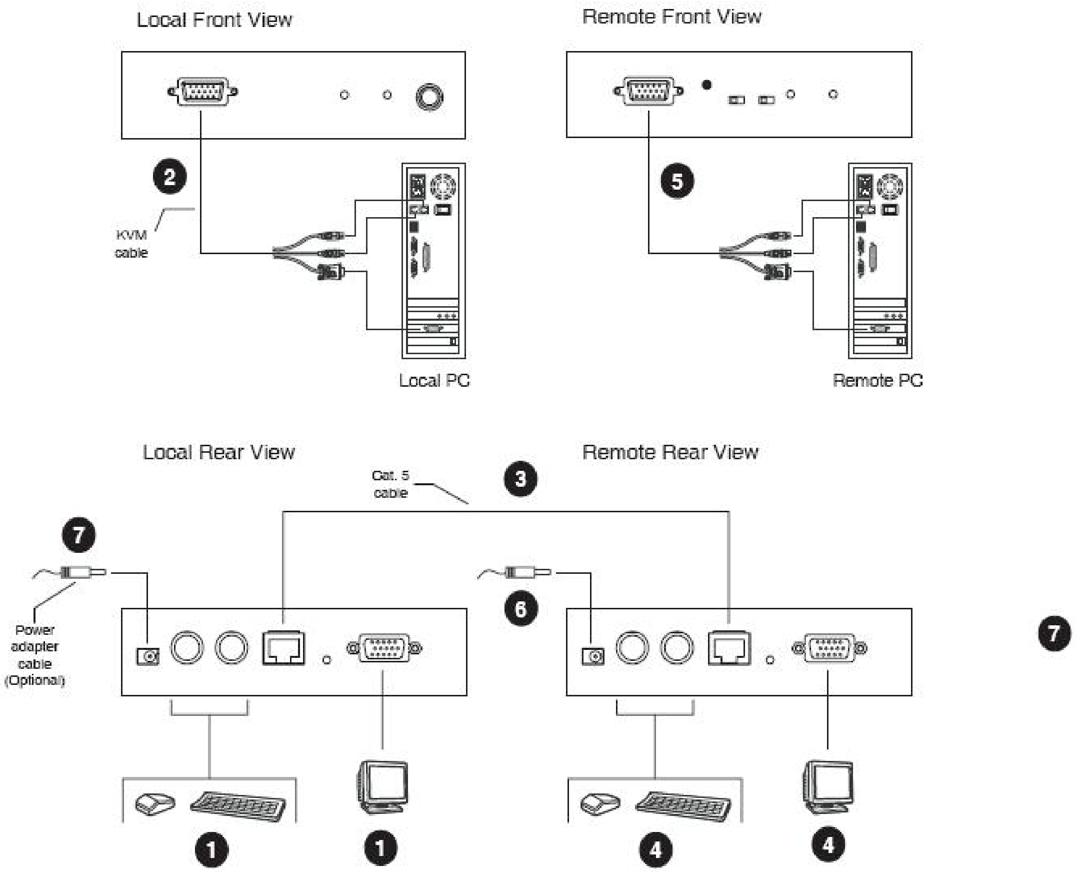
Local Front View
Remote Front View
2
KVM
cable
5
Local PC
Remote PC
Local Rear View
Remote Rear View
Cat. 5
cable
3
7
Power
adapter
cable
(Optional)
6
7
1
1
4
4

第三章

操作

访问方式

通过默认设置，远端控制端允许您访问近端设备连接的主机（通过 KVM 切换器）。此外，也可以访问远端设备连接的主机。比如，远端设备连接的额外主机或 KVM 切换器。

CE252R / L KVM 延长器有以下两个主机访问方法：热键操作和自动扫描模式。

注意：使用远端控制端前，请确保硬件安装完整。见p.11安装。热键操作和自动扫描模式只适用于远端控制端（远端设备）用户。

热键操作

热键提供了一种通过远端控制端在近端和远端设备间切换的简便方法。

若要改变近端和远端设备 KVM 当前操作端口，请按以下步骤：

1、通过远端设备，请选择 CTRL+CTRL 或 SCROLL LOCK+SCROLL LOCK（热键选择按钮，见 p.5 CE252R 前视图）。设置需要的热键。

注意：将额外的KVM切换器与远端设备相连时，请确保所选的热键与用来控制KVM的热键不同。

2、在远端设备控制端，请按所选热键两次，在近端与远端主机间进行 KVM 当前操作端口切换。

自动扫描模式（ASM）

自动扫描功能以一定的时间间隔自动在近端和远端设备间进行 KVM 切换。因此，可以监控所接的每台主机运行状态。默认时间为 5 秒。

请按以下步骤启动自动扫描模式：

按住再松开 Left Shift 键；然后按住再松开 Right Shift 键。

[Left Shift] [Right Shift]

一旦扫描开始，扫描持续至按 Spacebar 键退出自动扫描模式。扫描停止时的当前操作端口为在线端口。

注意：进行自动扫描时，键盘和鼠标的常规功能失效。如果要恢复对控制端的正常控制，按 Spacebar 键退出自动扫描模式。

改变扫描间隔

在启动自动扫描前，您可以改变每个端口自动扫描的时间。您可以按以下热键组合进行操作（每次按住并松开键）：

[left shift] [right shift] [n]

N 代表所需的扫描间隔从 1 到 4 的一个数字，如下表所示：

n	**扫描间隔**
1	3 秒
2	5 秒
3	10 秒
4	20 秒

使用增益功能

安装 CE252R / L 后，您可以调整显示器信号强度。

有两种增益控制的方法：自动和手动。

选择远端设备上的自动增益滑动按钮来调整 CE252R / L 显示器信号强度。否则，手动调整增益，选择手动增益按钮，然后将显示器增益控制按键调到左边或右边。

访问近端主机

近端 / 自动按键位于近端设备上，允许用户限制对 KVM 切换器的访问。

按住近端按钮可以阻止从远端控制端访问近端主机（只有近端控制端可以访问）。选择自动允许从两个控制端（近端和远端）进行访问。

LED 显示

CE252 近端和远端设备前面板 LED 指示灯用来指示操作状态，如下表所示：

CE252L（近端设备）

LED 指示灯	自动
近端	1、 当近端控制端运行时，指示灯亮（远端指示灯灭）。 2、 当远端控制端运行时，指示灯灭（远端指示灯亮）。 3、 控制端均没有运行时，远端指示灯交替闪烁。
远端	1、 当远端控制端运行时，指示灯亮（近端指示灯灭）。 2、 当近端控制端运行时，指示灯灭（近端指示灯亮）。 3、控制端均没有运行时，近端指示灯交替闪烁。

CE252R（远端设备）

LED 指示灯	表示
近端	1、 指示灯稳定亮，表示远端控制端在访问或可以访问近端主机。 2、 指示灯灭，当远端控制端没有访问近端主机。 3、 指示灯闪烁，当不能连接近端主机时。
远端	1、 指示灯亮，当远端控制端运行时。 2、 指示灯灭，当远端控制端没有运行时

附录

安全说明

概述

- 请阅读所有说明，并作为以后参考。
- 请遵循设备上的所有警告与指示。
- 勿将本设备放置于任何不平稳的平面上（如推车、架子、或桌子等），如果本设备掉落会造成严重的损坏。
- 请勿在接近水的地方使用本设备。
- 请勿将本设备放置于散热器或是暖气设备旁边或其上方。
- 本设备外壳配有槽孔可以散热及通风，为了确保操作中防止过热，勿将开孔处堵塞或遮盖住。
- 本设备不可放置于软的表面上（如床、沙发、毛毯等），将会堵塞风扇开孔，同样也不能放在密封的环境下，除非已提供了适当的通风，才可以放置。
- 请勿将任何液体洒在设备上。
- 清洁前必须将本设备电源从墙上的插座上拔除，请勿使用任何液状或沫状的擦拭剂，请使用湿布清洁。
- 请按照标签上的电源类型使用本设备，如果您不确定电源类型是否可用，请联系您的经销商或当地的电力公司。
- 本设备配有 3 脚接地型插头，此为安全性目的。如果您无法将此插入插座上，请联系电工替换原有的电源插座。请勿试图将接地型插头功能去除，并遵循本地/全国接线代码。
- 请勿将任何东西放置于电源线或连接线上，并将电源线与连接线的布线路径安排好，、避免被其绊倒。
- 如果您的设备需要使用延长线，请确认所有使用该延长线的产品总电流量不超过延长电线的电流承载量。并确认所有插至墙上插座的产品电流总量不超过 15 安培。
- 请选用突波抑制器、调节器或不断电系统（UPS）等设备，以帮助避免您的系统受突然、瞬间增加及减少的电量。

- 请将系统的连接线与电源线妥善固定好，并确认无任何东西压在线材之上。
- 当连接或断开电源时，遵守下面指引：
  - 在连接电源电缆前安装电源
  - 在卸下电源前拔掉电源电缆
  - 如果系统有多种电源，通过拔掉所有的电缆来断开电源连接
- 勿将任何物体透过外壳的槽孔塞进机器里，有可能会接触到危险的电压点或造成零件短路而导致火灾或触电的风险。
- 请勿尝试自行修理本设备，请寻找合格的服务人员以取支援服务。
- 如果有以下情况发生，请将本装置的电源从墙上的插座上拔除并将其交予合格的服务人员修理。
  - 电源线及插座损坏或磨损
  - 液体被洒入本设备
  - 本设备被雨、水淋到
  - 本设备掉落或外壳已经损坏
  - 本设备功能出现明显的变化
  - 按照操作指示后，本设备无法正常操作
- 仅针对操作指示中所涵盖的控制功能进行调整，其它不适当的操作可能会造成损害，以致于需要合格的人员更庞大的作业才能修复。

机架安装

- 进行机架安装前，请确保固定装置已安全地固定于机架上，并延伸至地面上，整个机架的重量可分散于地面上。在开始机架工作前，在单一机架上安装前端和侧边的固定装置或是在联合多个机架上安装前端固定装置。
- 请由下而上安装机架且先安装最重的东西。
- 从机架上延伸设备出来时，请确保机架平稳且稳定。
- 当按着设备滑轨释放弹簧闩及将设备滑入机架时请小心谨慎。该滑轨的轨道可能会夹到您的手指。
- 将设备安到机架上后，请小心的展开滑轨至锁上的位置，然后将本设备滑进机架上。
- 请勿让给机架提供电源的 AC 供给分支电路超载。整个机架的承载量不得超过分支电路量的 80%。
- 请确保机架上所使用的所有装置—包括电源插座及其他电源连接器---已妥善接地。
- 请确保已为机架上的设备提供了适当的空气流动。
- 请确保机架环境的操作温度未超过生产商所设定的设备最高操作温度。
- 当您在维护机架上其他设备时，请勿踏在或站在任何其他设备上。

技术支持

您可通过 email 或在线服务（通过网站浏览器）取得技术服务。

国际

Email 支持		support@aten.com
在线支持	技术支持	http://support.aten.com
	疑难排除 文件软件更新	http://www.aten.com
电话支持		886-2-8692-6959

北美

Email支持		ATEN TECH	support@aten-usa.com
		ATEN NJ	sales@aten.com
在线支持	技术支持	ATEN TECH	http://www.aten-usa.com/support
		ATEN NJ	http://support.aten.com
	疑难排除 文件软件更新	ATEN TECH	support@aten-usa.com
		ATEN NJ	sales@aten.com
电话支持		ATEN TECH	1-888-999-ATEN
		ATEN NJ	1-732-356-1703

中国地区

Email 支持		support@aten.com
在线支持	技术支持	http://support.aten.com
	疑难排除 文件软件更新	http://www.aten.com
电话支持		886-2-8692-6959

当您联络我们时，请先准备以下信息：

- 产品型号、序号及其他任何购买信息
- 您的电脑规格，包括操作系统、版本、扩充卡及软件
- 错误发生时，任何显示的错误信息
- 导致错误产生的操作顺序
- 任何您认为有帮助的信息

产品规格

功能			CE252L	CE252R
连接头	控制端端口	键盘	1×6 针 mini-DIN 母头（紫色）	
		显示器	1×HDB-15 母头 （蓝色）	
		鼠标	1×6 针 mini-DIN 母头（绿色）	
	KVM 端口		1×SPHD-15 母头（黄色）	
	连接		1×RJ-45 母头	
	电源适配器		1×DC Jack	
LED 指示灯	近端		1（绿色）	
	远端		1（绿色）	
按钮	选择模式		1×按钮	N / A
	手动增益功能		N / A	1×Knob
	自动 / 手动增益选择		N / A	1×Slide
	热键选择		N / A	1×Slide
模拟	键盘 / 鼠标		PS / 2	
分辨率			1600×1200 @ 150 m；1024×768 @ 300 m	
耗电量			DC，5.3V ，2.6W	
环境	工作温度		0-50℃	
	储存温度		-20--60℃	
	湿度		0-80%RH 无凝结	
物理性质	外壳		金属	
	重量		0.35 千克	
	尺寸（长×宽×高）		13.90×8.80×3.80 cm	

VGA Pin 分配

Pin	信号	Pin	信号	Pin	信号
1	Red Video	6	Analog Ground	11	ID0
2	Green Video	7	Analog Ground	12	ID1
3	Blue Video	8	Analog Ground	13	Horizontal Sync
4	ID2	9	NC	14	Vertical Sync
5	Ground	10	Ground	15	ID3

TP 线缆示意图

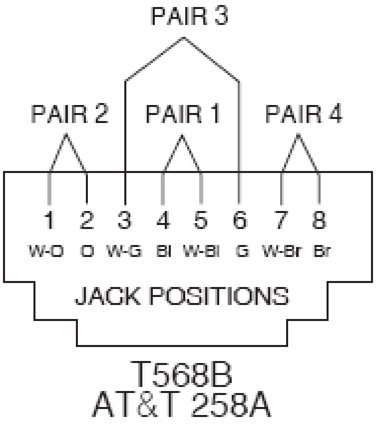

TP Pin 分配

Pin	分配
1	V OUT B
2	/V OUT B
3	V OUT G
4	V OUT R
5	/V OUT R
6	/V OUTG
7	/DO
8	DO

故障排除

故障状况	解决方法
无显示	确保所有的线缆已插好。
显示质量差	显示质量可通过降低刷新率来提高。
屏幕有痕迹	拔掉远端设备的 Cat5 线缆，然后重新插入。
近端设备不工作	近端主机或 KVM 装置中的主机电源可能不够。您需要购买电源适配器配合 CE252L 使用。确保其规格与 CE252R 包装内提供的一致。
远端设备不工作	确保包装内提供的电源适配器正确插入远端设备电源插口
替换设备显示质量差	CE252 以前的模型不应该与新的模型使用。同时更换近端设备和远端设备保证最佳显示质量。

关于 SPHD 连接器

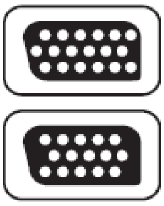

本产品使用 SPHD 连接器为 KVM 及/或控制端端口连接。我们已经特别修改了此连接器的形状，因此只有我们所特别设计的 KVM 线缆可以与此产品搭配连接。

有限保证

在任何情况下，对于使用本产品或本产品所附的光盘、文件等所造成的直接、间接、特别、偶然发生或随之发生的损害，直接销售商所承担的赔偿将不超过本产品所支付的价格。

直接销售商不会保证、明示、暗示或法定声明本文件的内容与用途，及特别否认其对于特殊用途的品质、性能、适售性或适用性。

直接销售商同时保留修改或更新设备或文件的权利，且无义务通知任何个人或个体修改或更新的内容。如果要咨询进一步的需求，请联系您的直接销售商。